Référence	ÉTRIER VERTICAL AXE Ø 6 ou 8 mm	FICHE TECHNIQUE n°
ETRV2620 - ETRV2820		**T 23002**
		indice I

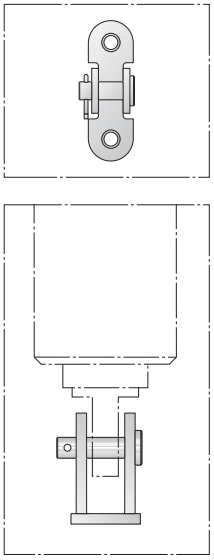

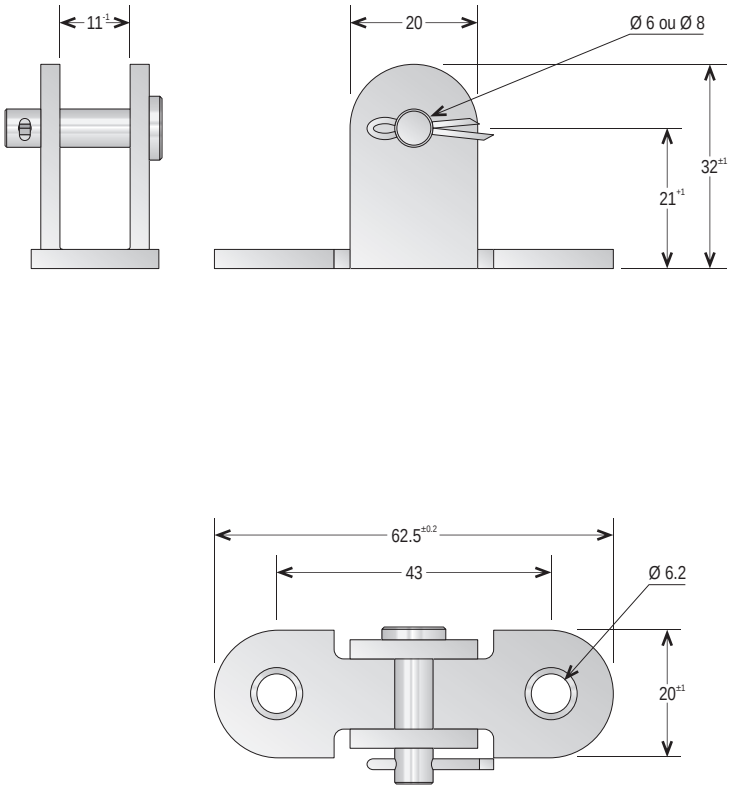

Cotes en mm.

DESCRIPTIF

Les étriers verticaux permettent d'articuler des produits nécessitant un axe de diamètre 6 ou 8 mm, par exemple des vérins pneumatiques ou électriques.

TOUS DROITS RESERVÉS. NOS PRODUITS POUVANT FAIRE L'OBJET DE MODIFICATIONS, CE DOCUMENT NE PEUT ÊTRE CONSIDÉRÉ COMME CONTRACTUEL.

CARACTÉRISTIQUES TECHNIQUES

MATIÈRE(S) PRINCIPALE(S)	Acier
DIAMÈTRE DE L'AXE (mm)	Ø 6 ou 8 mm
FIXATION DE L'ÉTRIER (mm)	Ø 6,2 mm

OPTION(S)

ACCESSOIRES

UNITÉ DE FABRICATION ISO 9001

UNITÉ DE FABRICATION VdS Nr. S 97029 Zertifiziert nach ISO 9001

Téléphone : 01 48 60 15 53 - Télécopie : 01 48 60 26 70
E-mail : contact@jofo.fr - Site internet : http://www.jofo.fr

jofo FRANCE

ZA Central Parc - 7, allée du Sanglier
93421 VILLEPINTE CEDEX