| Référence | ÉTRIER HORIZONTAL ALUMINIUM<br>AXE Ø 6 mm | FICHE TECHNIQUE n° |
|---|---|---|
| ETRH1600 | | **T 23001** |
| | | indice C |

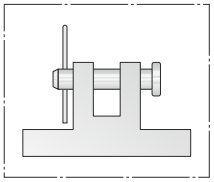

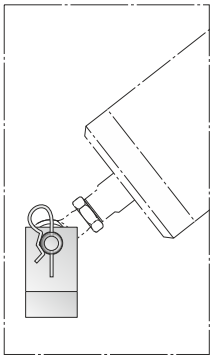

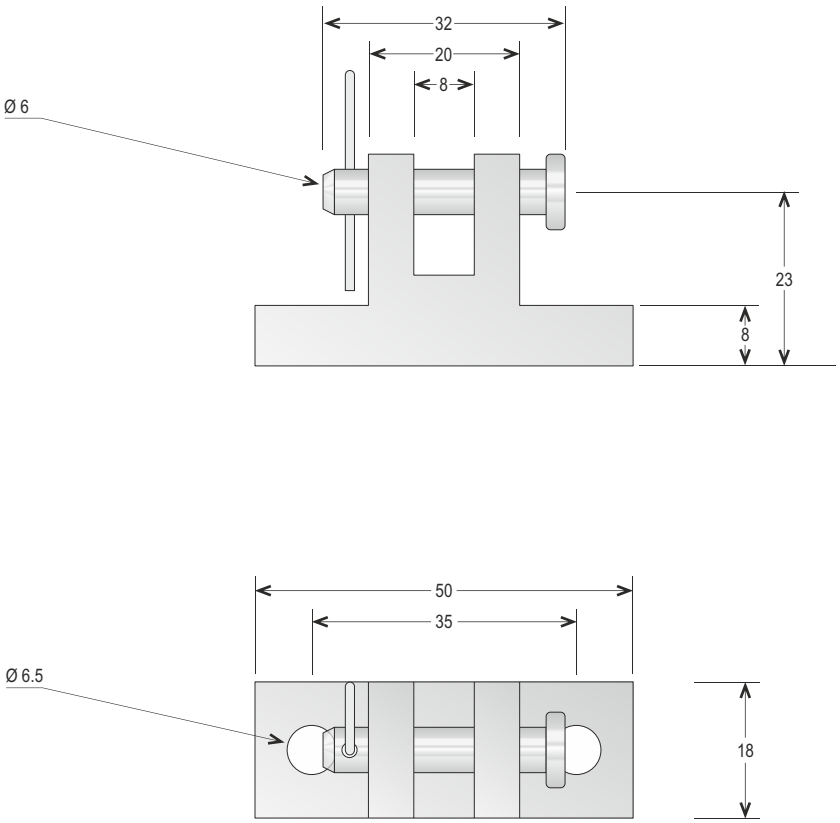


Cotes en mm.

## DESCRIPTIF

Les étriers horizontaux Ø 6 mm permettent d'articuler des produits nécessitant un axe de diamètre 6 mm, par exemple des vérins pneumatiques ou électriques.

## CARACTÉRISTIQUES TECHNIQUES

| | |
|---|---|
| MATIÈRE(S) PRINCIPALE(S) | Aluminium - Acier |
| DIAMÈTRE DE L'AXE (mm) | Ø 6 mm |
| FIXATION DE L'ÉTRIER (mm) | Ø 6,5 mm |

## OPTION(S)

## ACCESSOIRES

UNITÉ DE FABRICATION ISO 9001

UNITÉ DE FABRICATION VdS Nr. S 97029 Zertifiziert nach ISO 9001

TOUS DROITS RESERVÉS. NOS PRODUITS POUVANT FAIRE L'OBJET DE MODIFICATIONS, CE DOCUMENT NE PEUT ÊTRE CONSIDÉRÉ COMME CONTRACTUEL.

Téléphone : 01 48 60 15 53 - Télécopie : 01 48 60 26 70
E-mail : contact@jofo.fr - Site internet : http://www.jofo.fr

jofo FRANCE

ZA Central Parc - 7, allée du Sanglier
93421 VILLEPINTE CEDEX