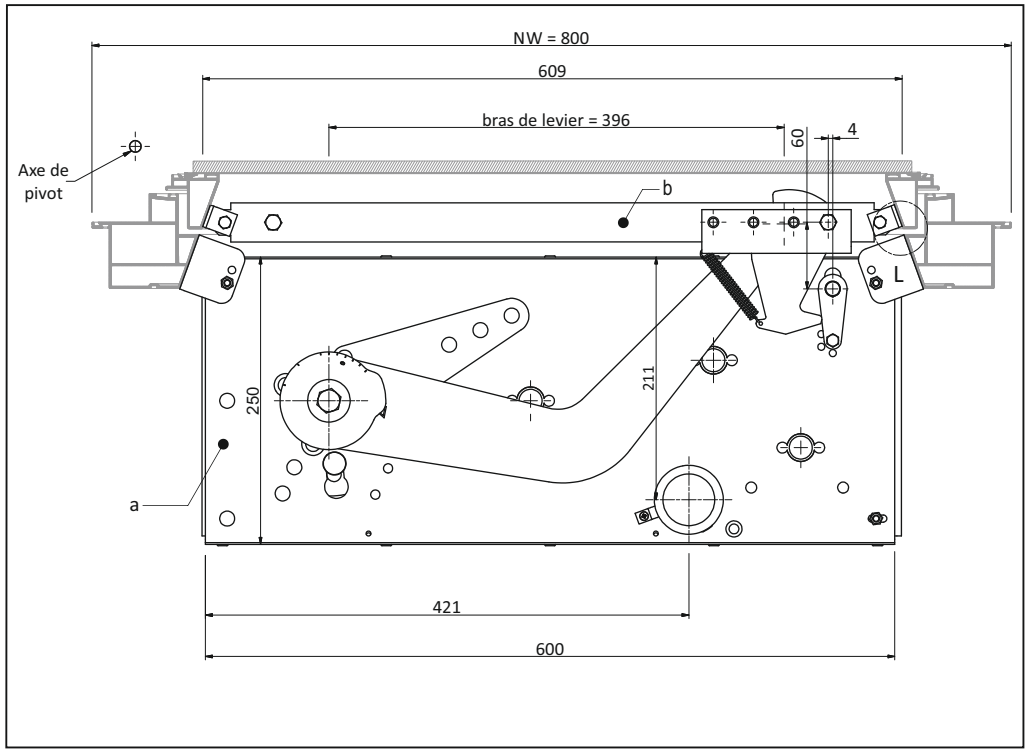

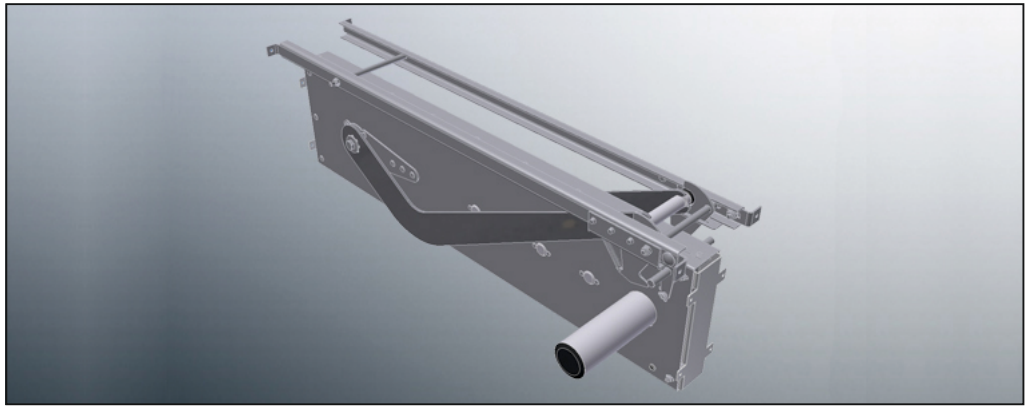

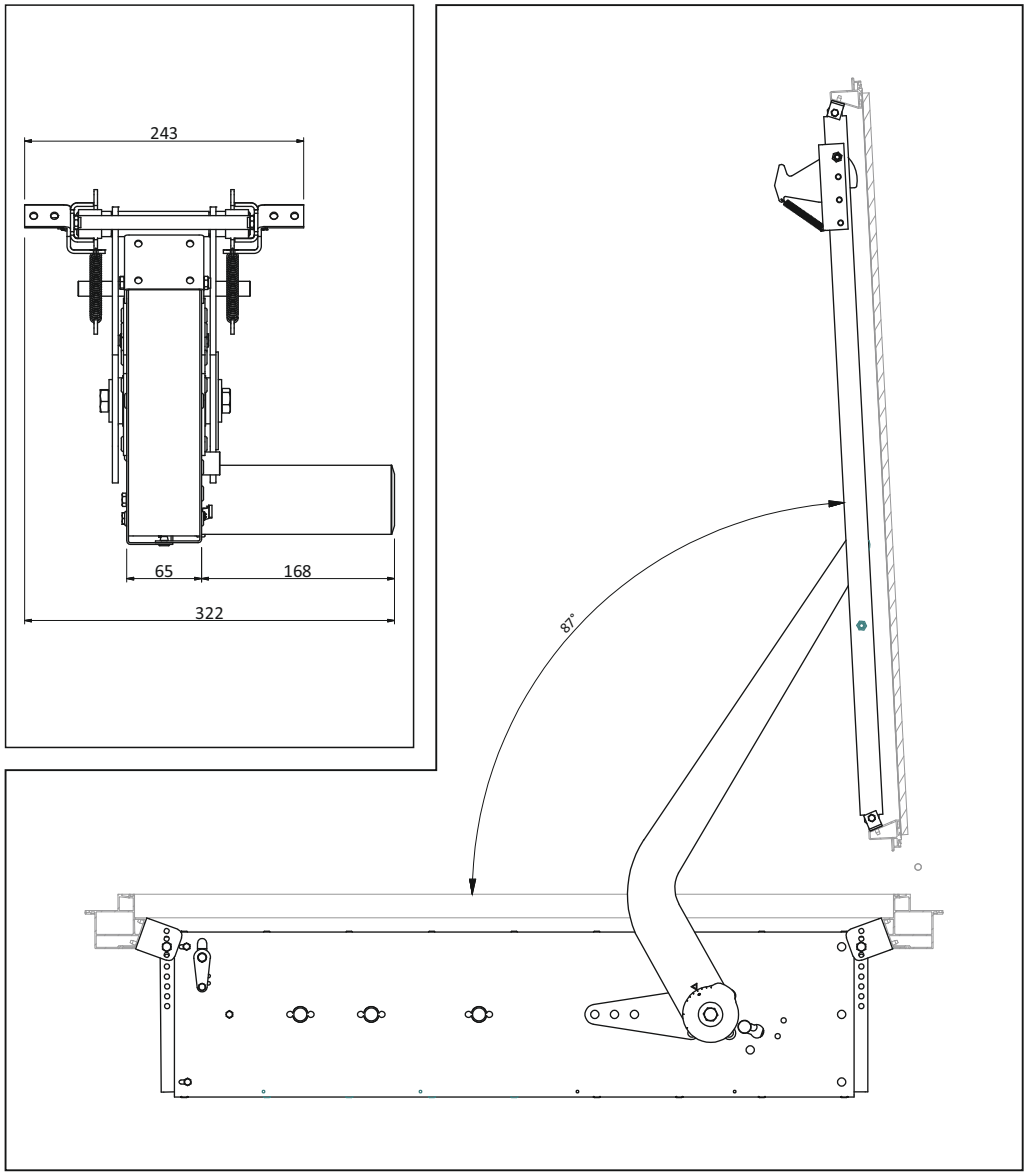

a	1	Traverse dormante.	
b	1	Traverse ouvrante.	

jofo FRANCE

ZA Central Parc - 7, allée du Sanglier
93421 VILLEPINTE CEDEX

Tél.: 01 48 60 15 53 - Fax: 01 48 60 26 70
E-mail : contact@jofo.fr - http://www.jofo.fr

Réf. JOFO D : **GMTJ-NW800**

Réf. JOFO F :

Mécanisme SOLO BI-FONCTION électrique 24 Volt Longueur 800 mm

JOFO FRANCE

- : -	13/01/2016	JOF00930	129	-	1/1

A4

Tous droits réservés.
Le présent document ne peut être considéré comme contractuel.